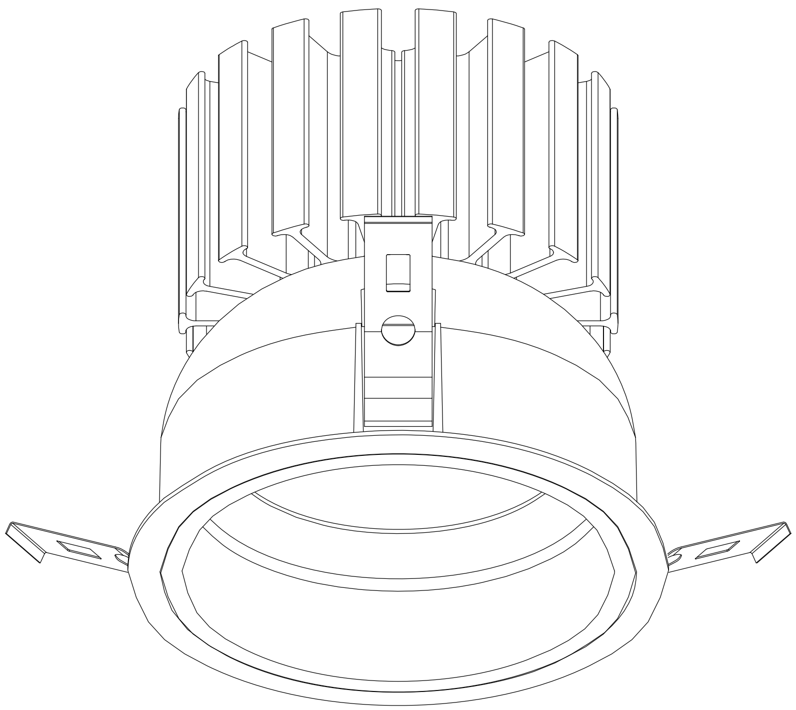

型　　式：DL-D066NW
適合電源：DL-YP104
埋込穴径：φ150
器具光束：6020 lm
消費電力：59~58W（100~242V）
固有ｴﾈﾙｷﾞｰ
消費効率：103.7 lm/W（200V時）
平均演色
評 価 数：81
色 温 度：5000K
調光範囲：約5~100%
光源寿命：40,000時間（光束維持率85%）
器具寸法：φ160×H159